Arkusz danych - ML 441-11Y

Wyłączniki pozycyjne / średnio ciężki Wyłącznik pozycyjny / T/M 441 / 441 Dźwignia z rolką L

Image Preferowany typ

(Mogą wystąpić niewielkie różnice między ilustracją a produktem oryginalnym!)

- Obudowa metalowa
- 2 Zestyki
- 106 mm x 99 mm x 63 mm (Trzpień z kulką z przodu)
- Klasa ochrony IP65
- Głowica aktywatora może być obracana w krokach co 4 x 90°
- Bezstopniowa regulacja pozycji dźwigni 360°
- Dźwignia może być obracana o 180°
- W wersji odpornej na wysokie temperatury, rolka może być zainstalowana w dwóch pozycjach na trzpieniu.
- 2 wloty kablowe M 20 x 1.5

Klucz zamówieniowy

Symbol produktu	ML 441-11Y
Numer katalogowy	1170496
EAN code	4030661297781

Certyfikat

Certyfikat	CCC

Właściwości ogólne

Nazwa produktu	441 Rollenschwenkhebel L
Normy	EN 60947-5-1
Zgodność z dyrektywami (T/N) CE	Tak
Odpowiedni dla funkcji bezpieczeństwa (T/N)	Nie
Obudowa standardowa (T/N)	Nie
Materiały	
- Materiał obudowy	żeliwo, galwanizowane
- Materiał rolki	Tworzywo
- Materiał zestyków	Srebro
Powłoka obudowy	malowane

Ciężar	1655 g
Kształt napedu	Rolka

Dane mechaniczne

Budowa złącza elektrycznego	połączenie śrubowe
Przekrój kabla	
- Min. przekrój kabla	1,5 mm²
- Maks. przekrój kabla	2,5 mm²
Numer AWG	13
Zasada działania	mechaniczne
Żywotność mechaniczna	5.000.000 operacji
Budowa elementu aktywującego	Dźwignia z rolką
Czas przełączania	≤ 5 ms
Czas przełączenia	≤ 35 ms
Otwarcie zestyków	2 x 2,5 mm
Prędkość najazdu pod kątem, poprzecznie do osi wyłącznika	
- Minimalna prędkość najazdu	1 mm/min
- Maks. prędkość ruchu	3 m/s
- Kąt aktywacji z lewej strony osi wyłącznika	30 °
- Kąt aktywacji z prawej strony osi wyłącznika	30 °
uwaga	Wszystkie odniesienia do przekroju przewodów uwzględniają końcówki kablowe.

Warunki otoczenia

Temperatura otoczenia	
- Min. temperatura otoczenia	−30 °C
- Maks. temperatura otoczenia	+90 °C
Stopień ochrony	IP65 wg IEC/EN 60529

Dane elektryczne

Budowa elementu sterowniczego	Zestyk normalnie otwarty (NO), Zestyk normalnie zamkniety (NC)
- zestyk przełączny z podwójnym odstępem	
- galwanicznie rozdzielone mostki zestyków	
Zasada przełączania	Zestyk migowy
Liczba zestyków NO	1
Liczba zestyków NC	1
Znamionowe napięcie udarowe U_{imp}	4 kV
Znamionowe napięcie izolacji U_i	250 V
Znamionowy prąd cieplny	16 A
Kategoria użytkowania	AC-15: 250 V / 4 A
Maks. obciążalność dopuszczalna bezpiecznika	Bezpiecznik D gG 16 A

Wymiary

Wymiary czujnika	
- Szerokość czujnika	106 mm
- Wysokość czujnika	192 mm
- Długość czujnika	63 mm
Rolka szeroka	9 mm
Średnica rolki	36 mm

Diagram ruchu wyłącznika

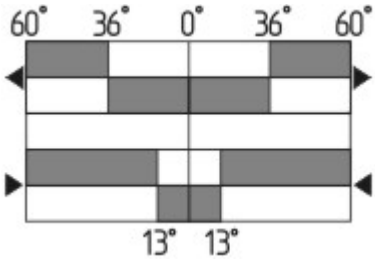

Uwaga do diagramu ruchu wyłącznika

Zestyk zamknięty

Zestyk otwarty

Zakres ustawienia

Ⓛ Punkt wstrzymania

Ⓟ Sekwencja / kąt wymuszonego rozwarcia

VS regulowany moment przełączania kontaktu NO
VÖ regulowany moment przełączania kontaktu NC
N dobieg

Indeks zamówieniowy

Odpowiedni indeks zamówieniowy jest dodawany na końcu oznaczenia wyłącznika bezpieczeństwa.
Przykład zamówienia: ML 441-11Y**-A**

...**-A**	Aluminiowa obudowa
...**- 1276-2**	złocone zestyki
...**-K**	Wersja tropikalna z izolacją ceramiczną Znamionowe napięcie izolacji U_i: 500 V (Działanie migowe)
...**-T**	Wersja odporna na wysokie temperatury i wersja tropikalna z ceramiczną izolacją do temperatury -40 °C … +200 °C Znamionowe napięcie izolacji U_i: 500 V (Działanie migowe)
...**-1801**	Dostępne wielowypustowe wałek i dźwignia z zębami co 10°
...**-RMS**	Dostępne z rolką metalową

Klucz zamówieniowy

(1)(2) 441-11Y**(3)**-**(4)**-**(5)**

(1)

T	Wolno przełączające
M	Działanie migowe

(2)

S	Trzpień ruchomy S
2S	2S
R	Trzpień z rolką R
K	Dźwignia najazdowa z rolką K
J	Dźwignia najazdowa z rolką J

2C	Dźwignia widełkowa 2C
L	Dźwignia z rolką L
D	Dźwignia z rolką D

(3)

UE	Zestyki wolnio przełączające w układzie zakładkowym

(4)

bez	Żeliwna obudowa
A	Aluminiowa obudowa

(5)

K	Wersja tropikalna z izolacją ceramiczną
T	Wersja odporna na wysokie temperatury i wersja tropikalna z ceramiczną izolacją do temperatury -40 °C … +200 °C
1276-2	złocone zestyki

Dokumenty

Instrukcje montażu i okablowania (de, en, fr) 25 kB, 07.05.2002
Code: M_v55p01

Certyfikat CCC (en) 583 kB, 12.12.2006
Code: q_352p02

Certyfikat CCC (cn) 606 kB, 12.12.2006
Code: q_352p03

Obrazy

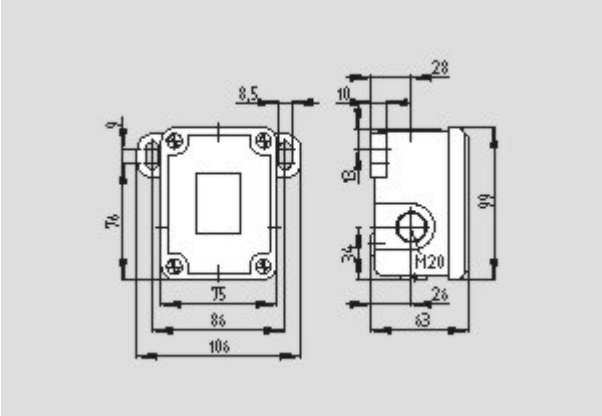

Rysunek wymiarowy (element podstawowy)

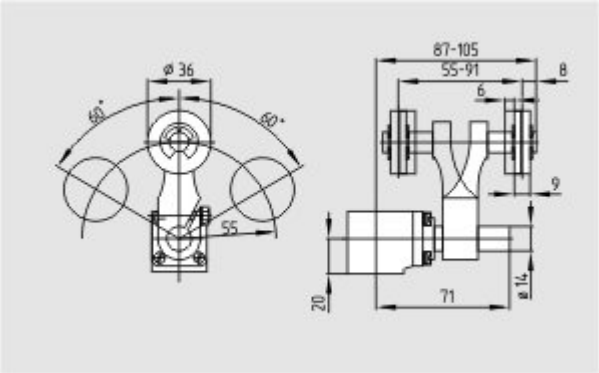

Rysunek wymiarowy (inne)

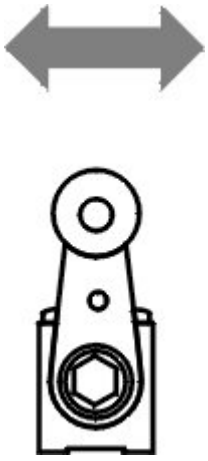

Zasada działania

K.A. Schmersal GmbH, Möddinghofe 30, D-42279 Wuppertal
Dane i wartości zostały dokładnie sprawdzone. Zastrzega się prawo do zmian technicznych i błędów.
Generiert am 19.03.2012 - 17:27:00h Kasbase 2.1.2.F DBI